Источник питания

ИП УО

Руководство по эксплуатации

ПРОТ.425551.150 РЭ

ООО НПО "Центр – Протон»

454003, Челябинск, ул. Салавата Юлаева, д.29-Б

Тел.: (351) 796-79-30, 796-79-38.

E-mail: info@center-proton.ru

http://www.center-proton.ru

1 Назначение

Источник питания ИП УО предназначен для электропитания устройств сопряжения типа «Протон-ПС» (в дальнейшем УС). Допускается использовать для электропитания других потребителей при условии соблюдения эксплуатационных характеристик источника питания.

2 Характеристики

Напряжение сети переменного тока, В…..…… частота, Гц……..……..……	220^{+30}_{-120} 50 ±1
Номинальное выходное напряжение постоянного тока, В	14,2
Номинальный выходной ток, А	1,8
Номинальное напряжение и емкость АКБ	12В; 7 А·ч
Габаритные размеры, мм, не более	272×200×90
Масса без АКБ, кг, не более	1,5

3 Схема электрическая

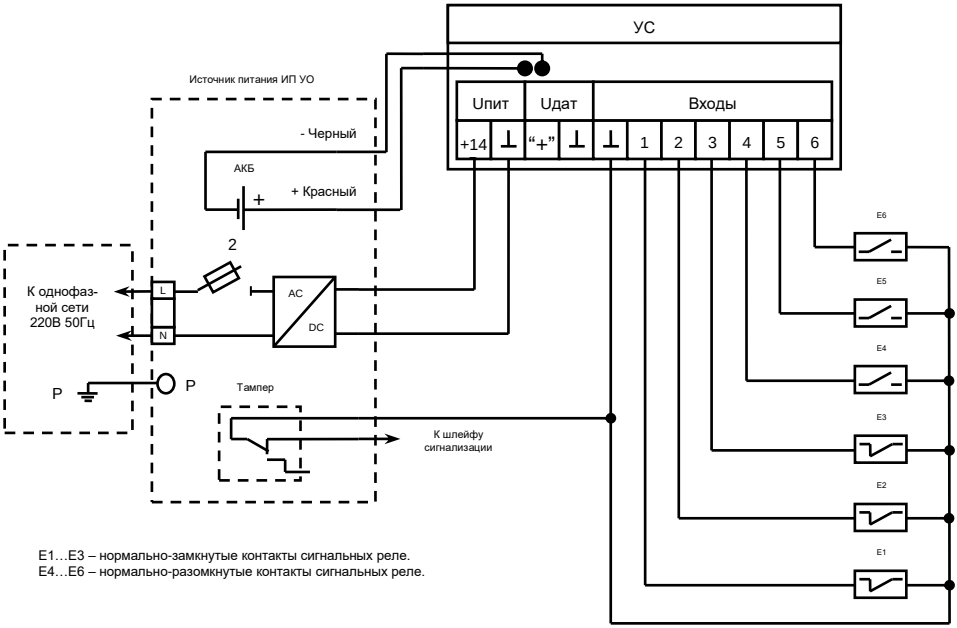

E1…E3 – нормально-замкнутые контакты сигнальных реле.
E4…E6 – нормально-разомкнутые контакты сигнальных реле.

4 Внешний вид устройства

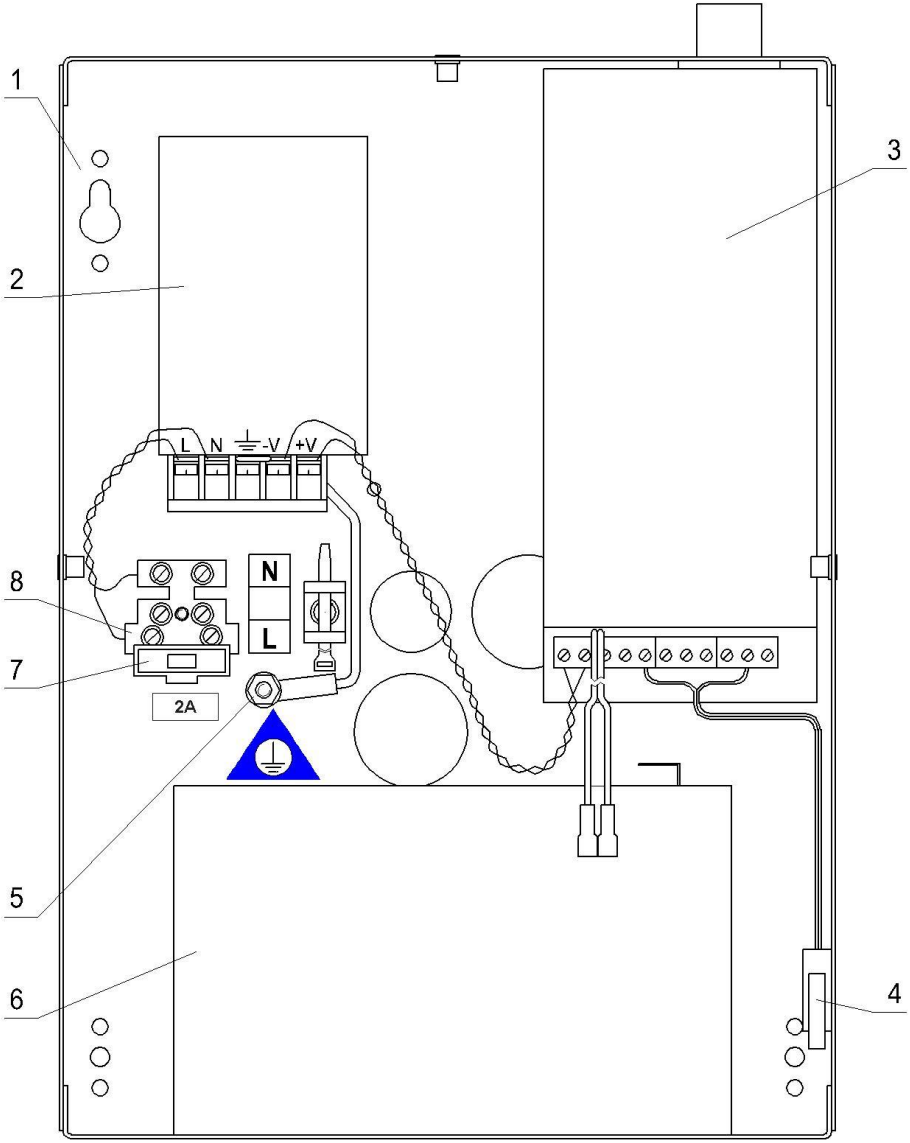

1. Корпус
2. Импульсный источник питания
3. Место установки устройства УС
4. Тампер
5. Клемма заземления
6. Место установки АКБ
7. Сетевой предохранитель GTE 002 2A 250В
8. Клеммник для подключения сети 220 В

5 Подготовка источника к использованию

5.1 Меры безопасности при подготовке изделия:

- конструкция источника удовлетворяет требованиям электро- и пожарной безопасности по ГОСТ 12.2.007.0-75 и ГОСТ 12.1.004-91;
- источник имеет цепи, находящиеся под опасным напряжением; все работы по монтажу и демонтажу источника необходимо выполнять при отключенном сетевом напряжении питания и извлеченном из клеммника держателя предохранителя. Запрещается использование предохранителя, не соответствующего номиналу, и эксплуатация источника без заземления;
- конструкция источника обеспечивает его пожарную безопасность в аварийном режиме и при нарушении правил эксплуатации согласно ГОСТ 12.1.004-91;
- монтаж и техническое обслуживание источника должны производиться лицами, имеющими квалификационную группу по технике безопасности не ниже второй.

5.2 Установить в источник устройство УС и подключить его следующим образом:

- установить и закрепить УС к корпусу ИП за антенный разъем двумя винтами М3. Должен быть обеспечен надежный электрический контакт корпуса антенного разъема и корпуса ИП;
- соединить двумя проводами клеммы вторичного напряжения импульсного источника питания 2 с клеммами УС согласно схемы электрической;
- присоединить тампер (контакт контроля вскрытия корпуса) к одному из шлейфов сигнализации УС.

5.3. Источник устанавливается в помещении охраняемого объекта, в месте, защищенном от воздействия атмосферных осадков, механических повреждений и не доступном для посторонних лиц.

Порядок установки и подключения:

1) закрепить источник на стене; монтаж источника производить в соответствии с РД.78.145-92 «Правила производства и приемки работ. Установки охранной, пожарной и охранно-пожарной сигнализации»;

2) снять крышку источника, предварительно отвернув 3 винта; подключить красный и черный провода УС к АКБ, соблюдая полярность;

3) заземлить источник, используя клемму заземления внутри корпуса источника и гибкий медный провод сечением не менее 2,5 мм^2;

4) подключить шлейфы к входам УС;

5) подсоединить сетевой кабель к клеммнику «220В» источника, при этом провод фазы сети подключить к контакту «L», а нулевой провод – контакту «N»;

При подведении сетевого напряжения к источнику рекомендуется провод НВМ-0,5 П-500 ГОСТ 7515-72.

6) Вставить в клеммник держатель с предохранителем. Закрыть крышку источника. Подать сетевое питание 220В.